IP54 NEMA EN 45545-2 NF F 16-101 RoHS compliant Made in Germany

KEL-JUMBO flex
Кабельные вводы

Описание продукции

KEL-JUMBO flex Эластичные кабельные вводы для стандартных кабелей с диапазоном диаметров от 27 - 68 мм.

Они идеально подходят для ввода силовых кабелей в распределительные шкафы.

Как проложить кабель в KEL-JUMBO flex ввод:
- От фактического диаметра кабеля вычесть 25%
- Срезать ввод по меткам соответствующим полученному диаметру

Преимущества

- Монтаж за секунды
- Вводы допускают осевое смещение и монтаж жестких кабелей под углом
- Малые габариты установки (88 × 88 мм)

Спецификация

Материал	Рама: Полиамид (PA) Пирамида: Эластомер
Класс огнезащиты	UL94-V0, самозатухающий
Класс защиты	IP54
Диапазон температур	от - 40°C до + 90°C (статически)
Свойства	Без галогенов, без силикона
Размер отверстия	Круглый, ø- кабель +20%

Аксессуары

MP Модульные пластины	Стр. 138
BPK / BPM Заглушки	Стр. 140 - 141

Описание	Тип	Заказ №	Диапазон уплотнения	шт./ уп.
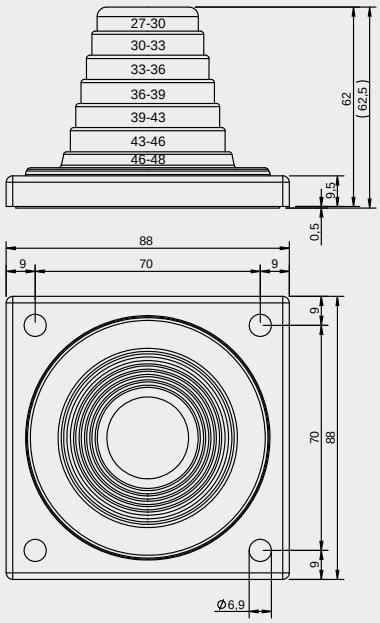	KEL-JUMBO flex 27-48	42614	27 - 48 мм	1
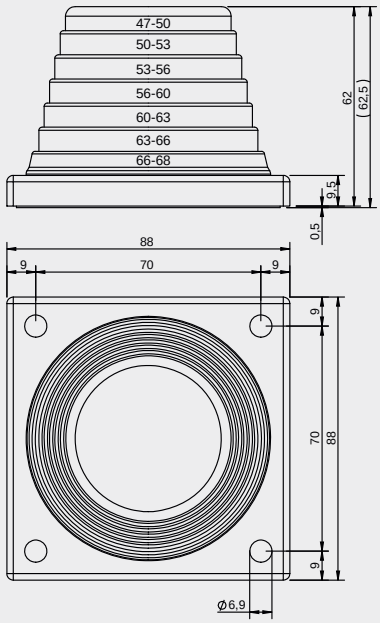	KEL-JUMBO flex 47-68	42616	47 - 68 мм	1